Partdrawing for DVC261TX11 - Pagina 1

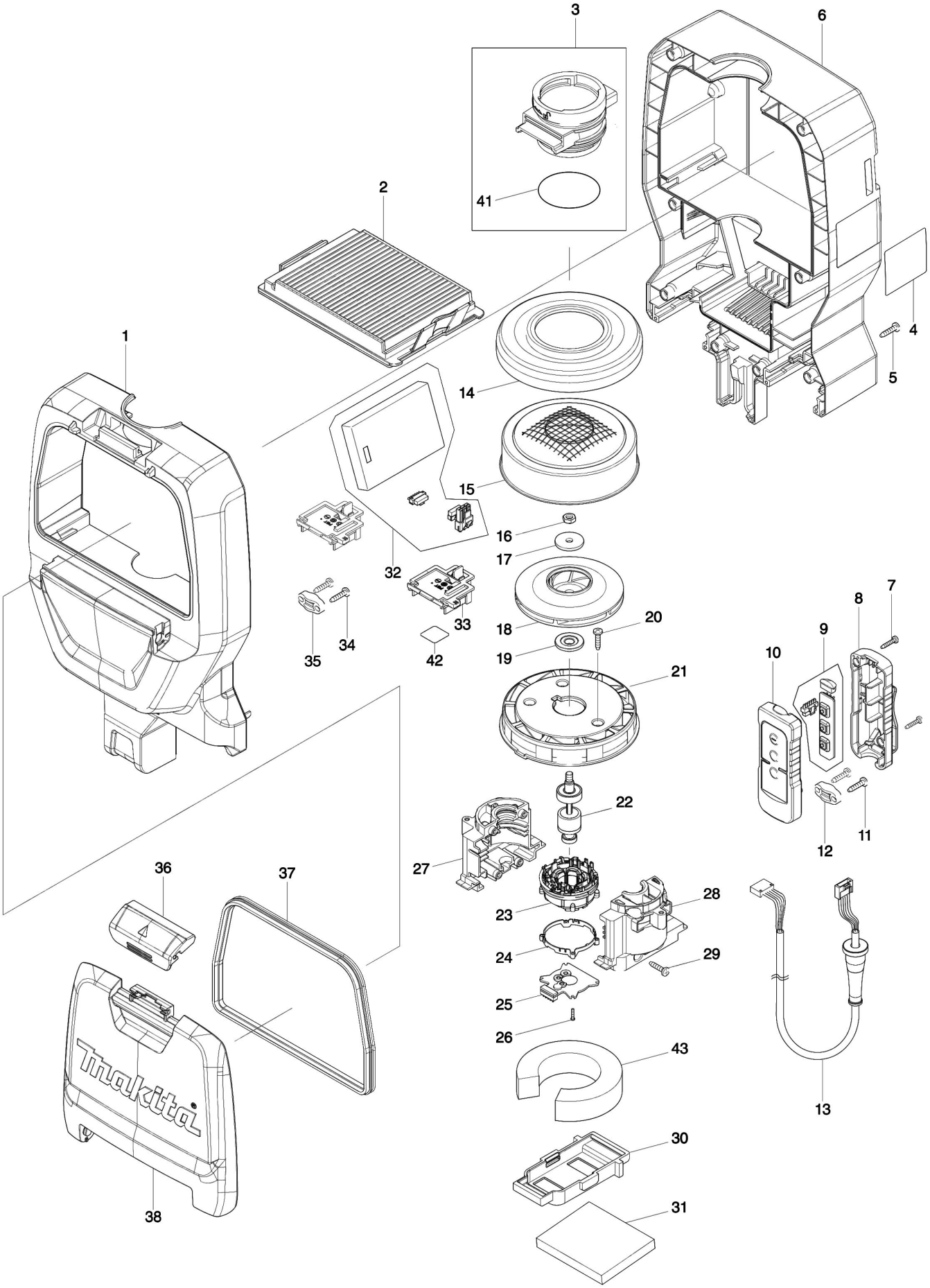
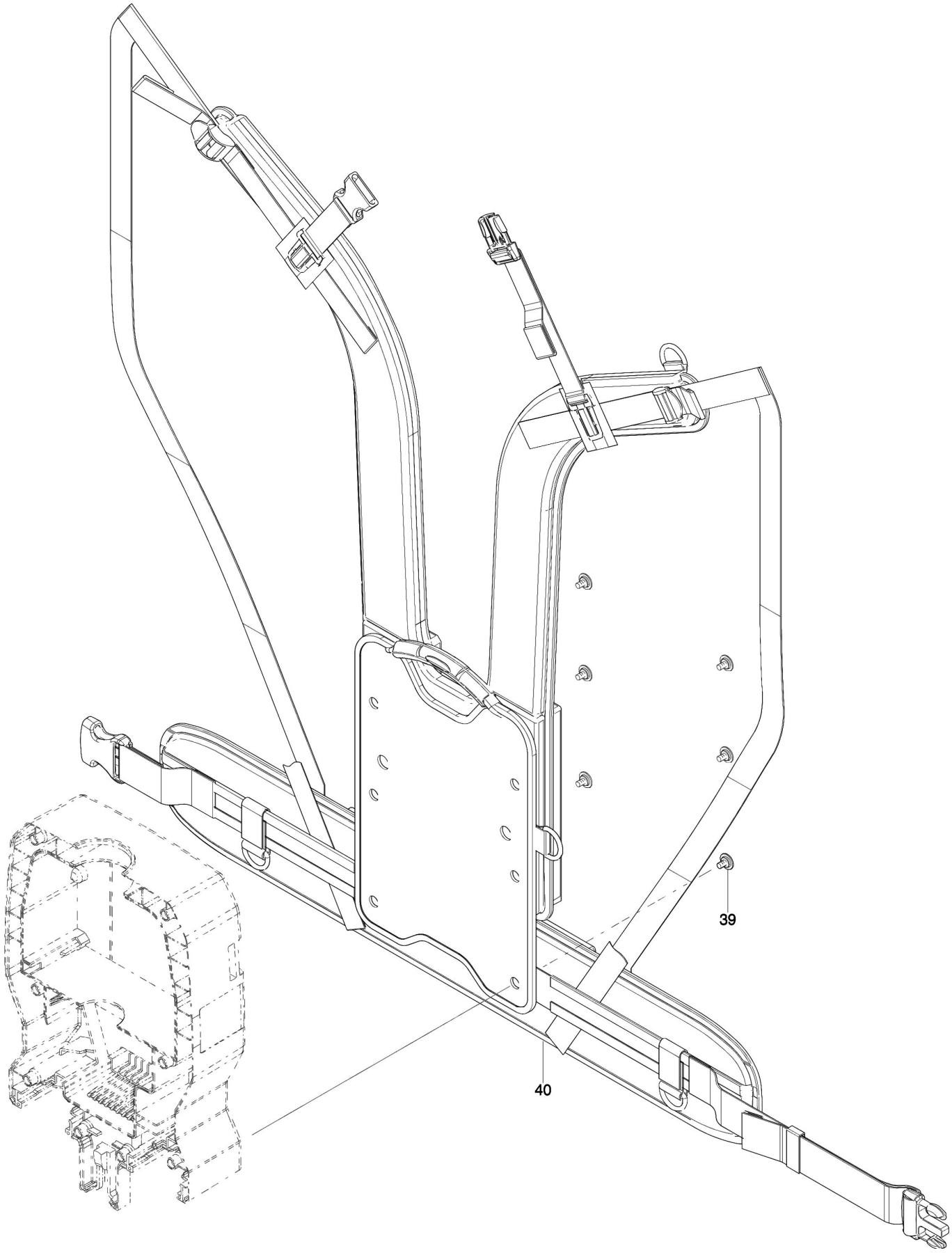
Partdrawing for DVC261TX11 - Pagina 2