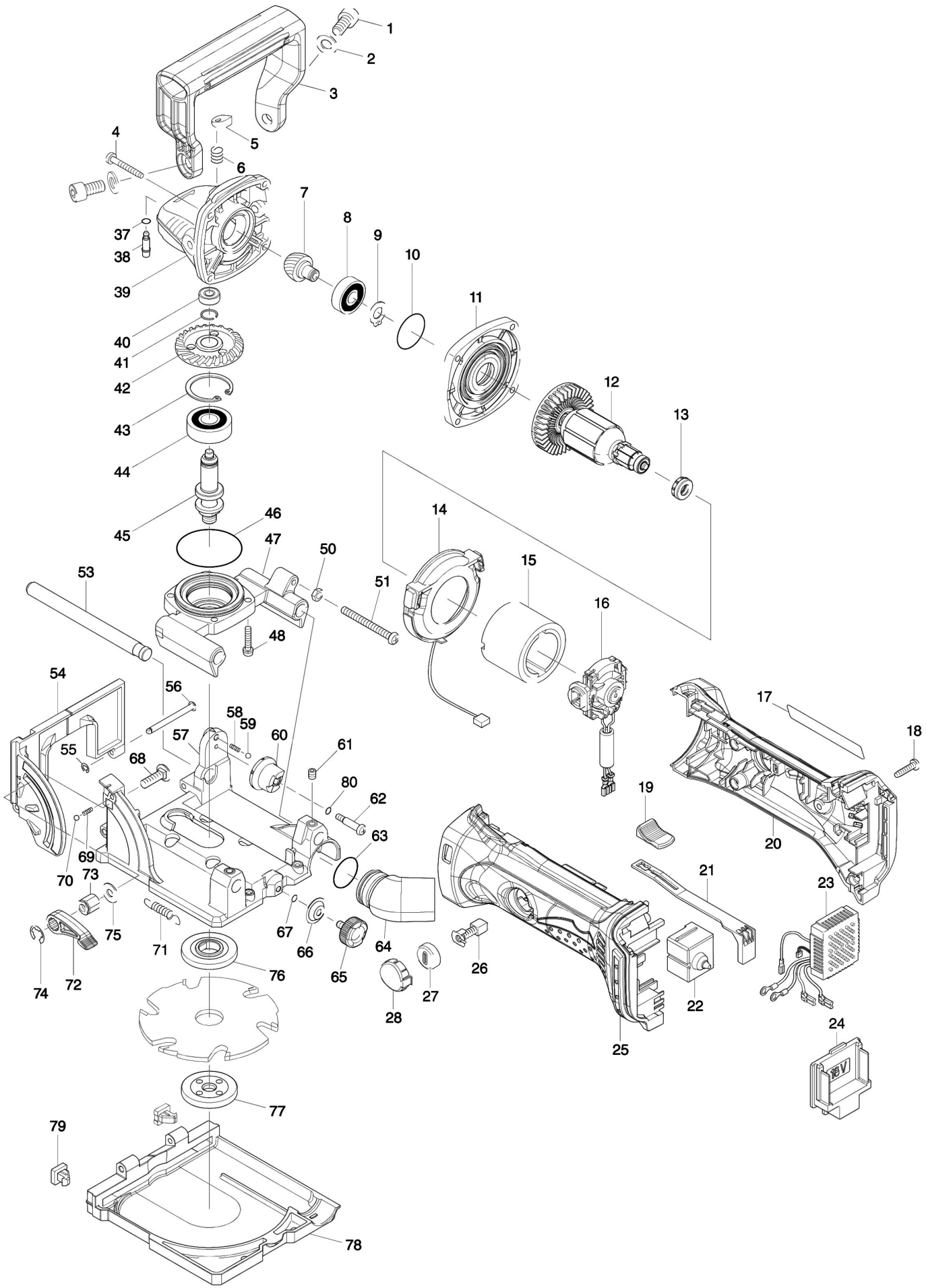Partdrawing for DPJ180RTJ - Pagina 1