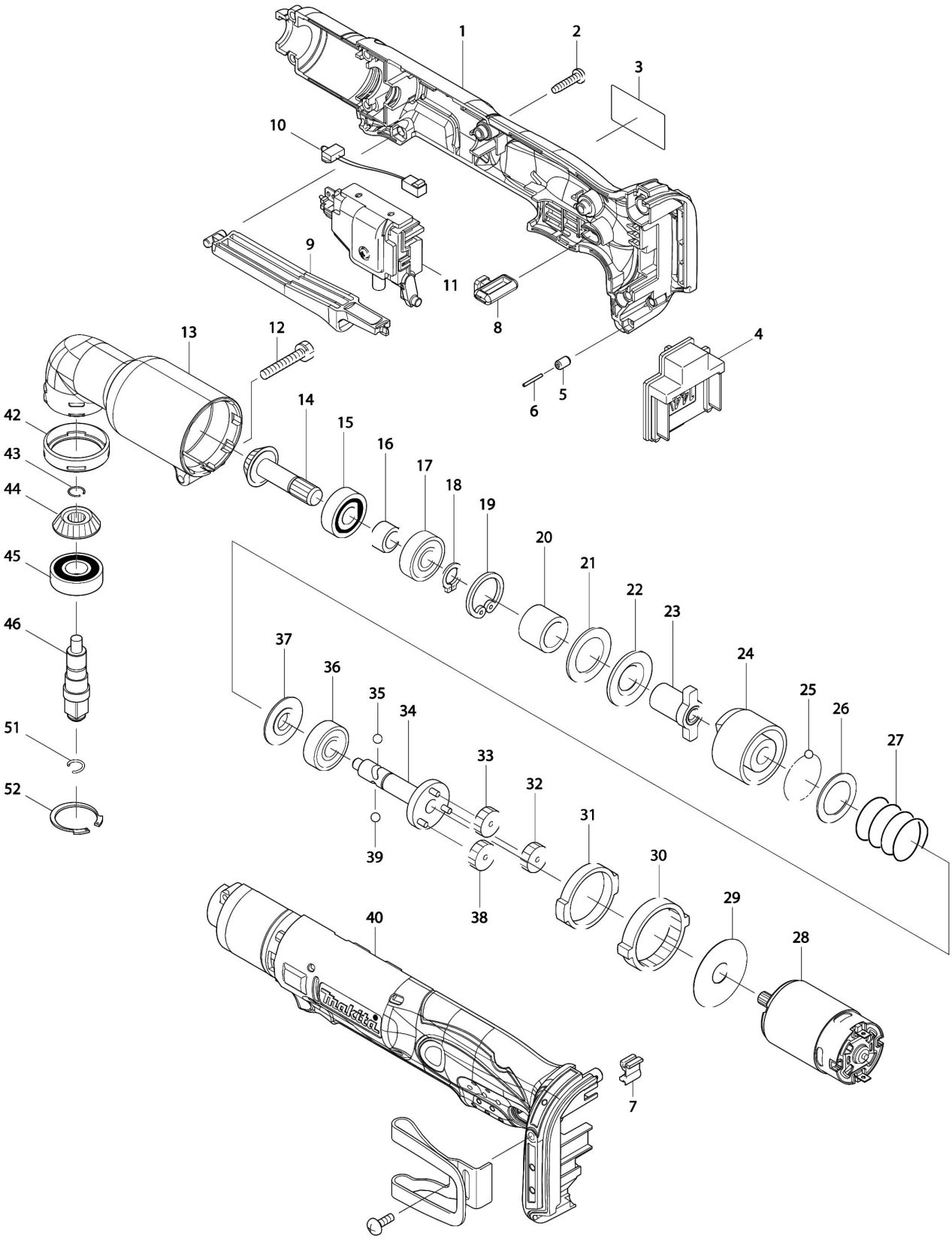Partdrawing for DTL062RTJ - Pagina 1