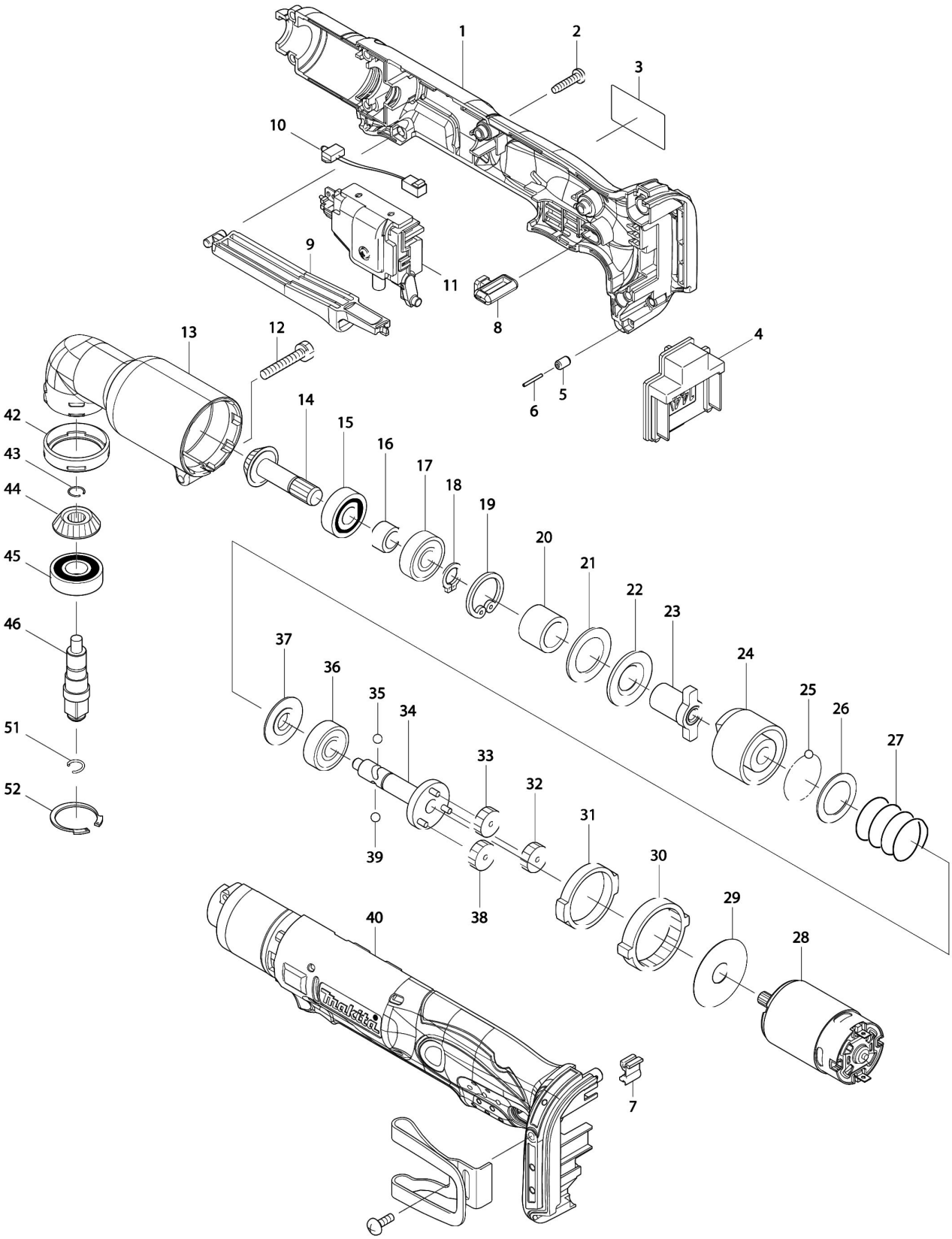Partdrawing for DTL062ZJ - Pagina 1