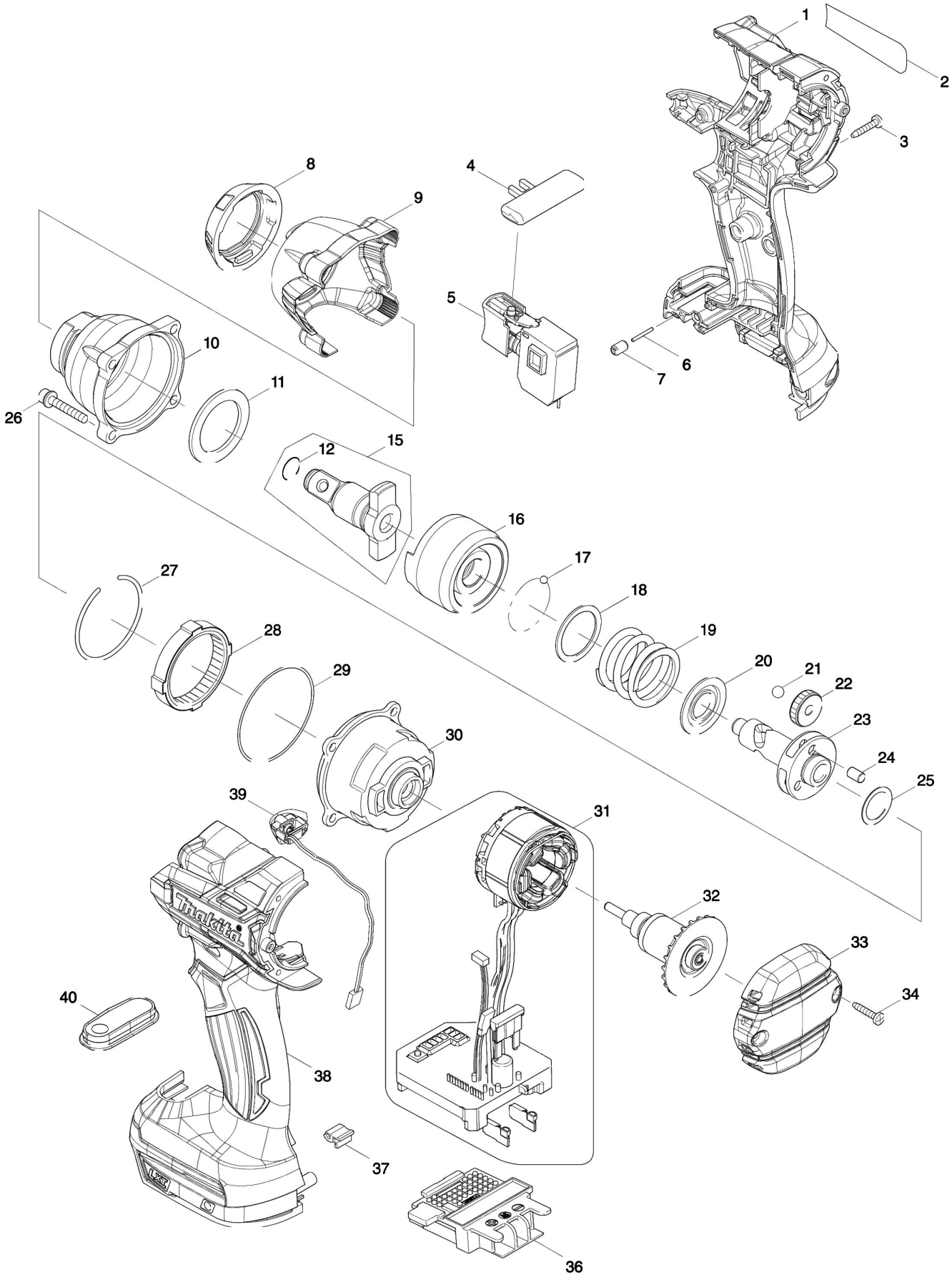Partdrawing for DTW284RTJ - Pagina 1